SCHWAB

Mod.: AP 120

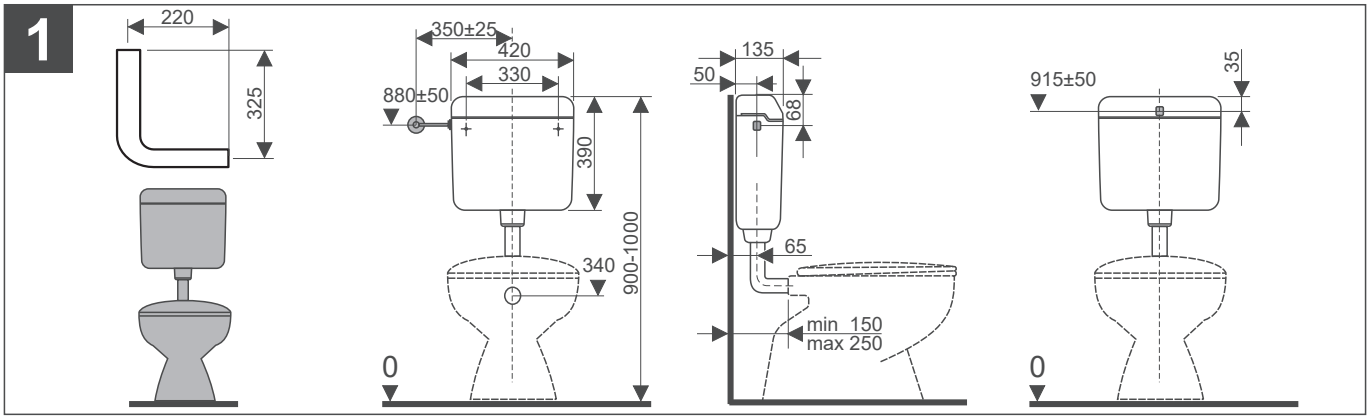

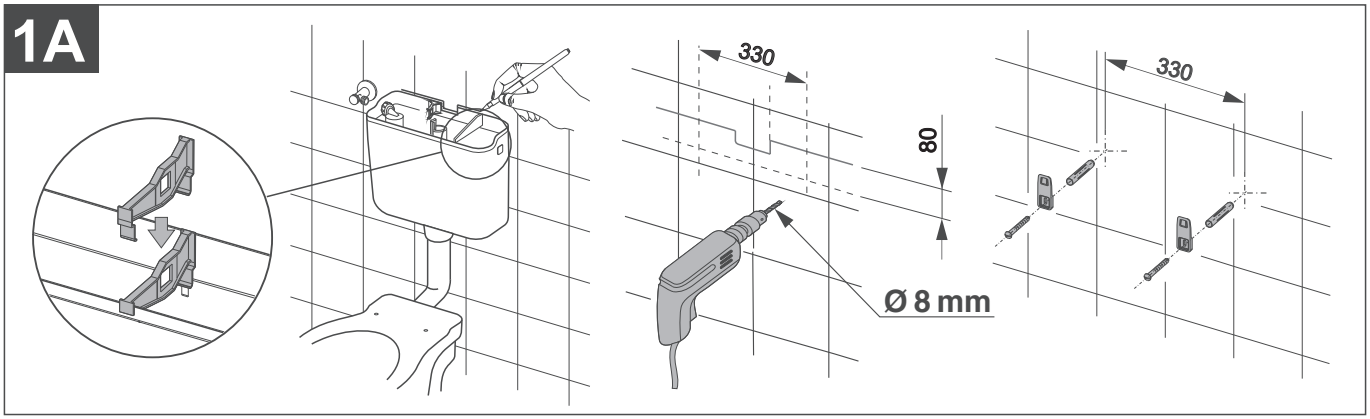

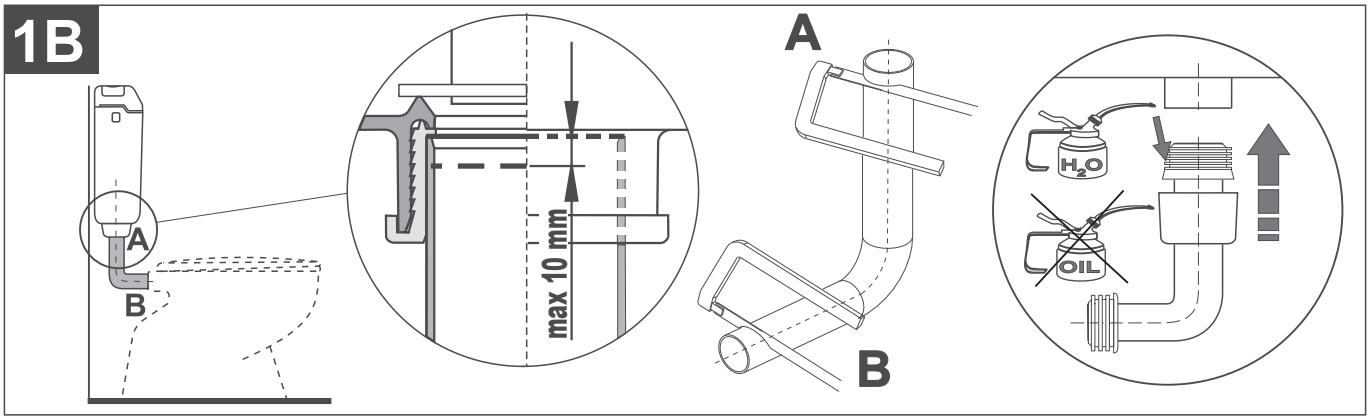

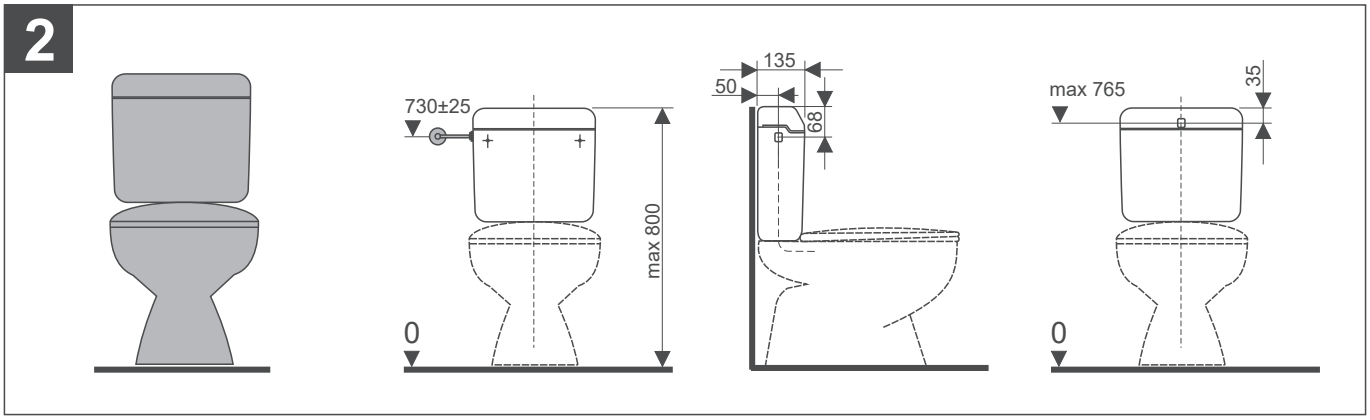

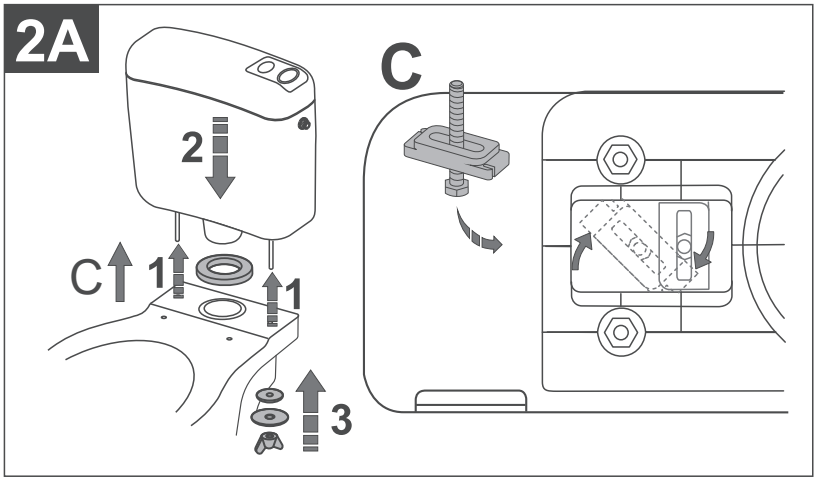

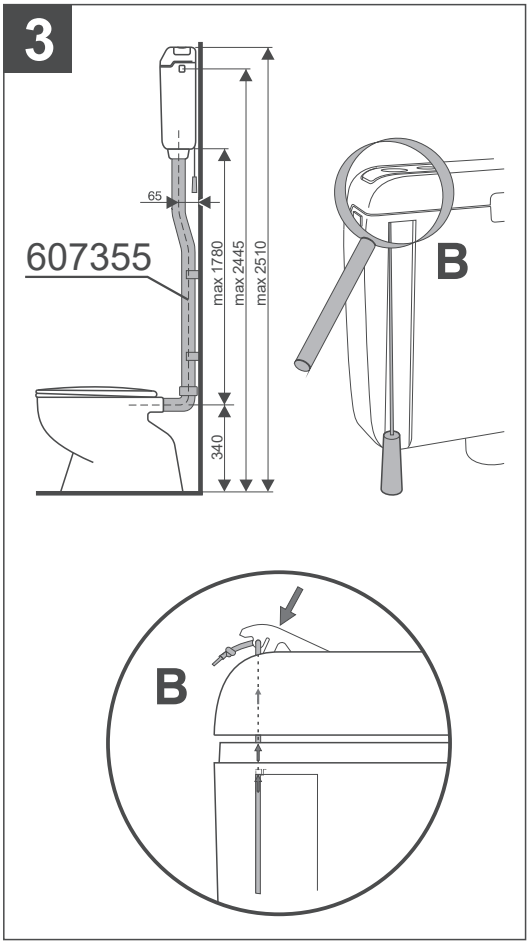

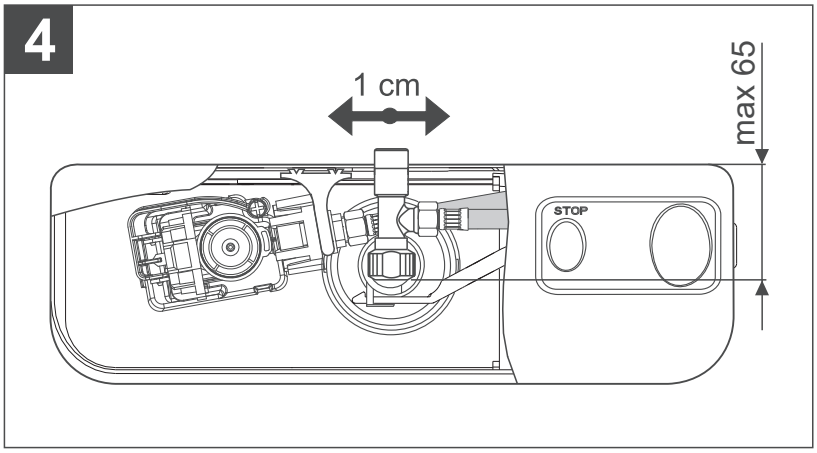

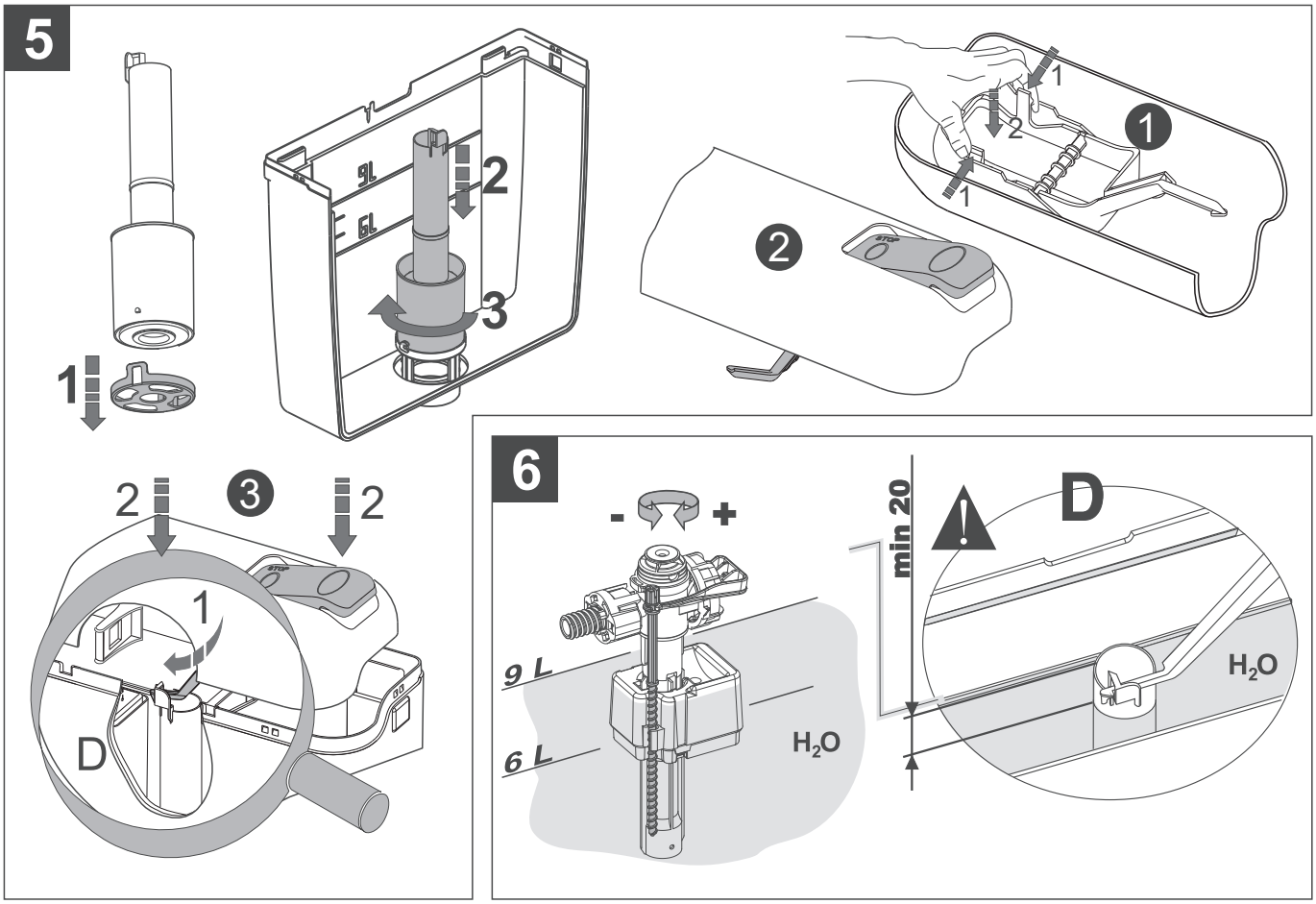

667754 (06/19/C), Fluidmaster d.o.o., Industrijska cesta 2, SI-6230 Postojna, @: infosl@fluidmaster.com